«ԴԵԼՏԱՇԻՆ» ՍՊԸ

«ՓԱՐԱՔԱՐ ՀԱՄԱՅՆՔԻ ՓԱՐԱՔԱՐ ԲՆԱԿԱՎԱՅՐԻ ՌԱԶՄԻԿ ԱՐՇԱԿՅԱՆ ՓՈՂՈՑԻ՝ ԵՐԿԱՐՈՒԹՅՈՒՆԸ 373.07Մ., ԿՈՅՈՒՂՈՒ ԿԱՌՈՒՑՄԱՆ ԱՇԽԱՏԱՆՔՆԵՐԻ ՆԱԽԱԳԾԱՆԱԽԱՀԱՇՎԱՅԻՆ ՓԱՍՏԱԹՂԹԵՐԻ ԿԱԶՄՈՒՄ»

Պատվիրատու ***Փարաքարի համայնքապետարան***

Պայմանագիր N ԱՄՓՀ-ՀԲՄԾՁԲ-55/25-1

ԱՇԽԱՏԱՆՔԱՅԻՆ ՆԱԽԱԳԻԾ

ԳԻՐՔ 2. ԱՇԽԱՏԱՆՔԱՅԻՆ ԳԾԱԳՐԵՐ

«ԴԵԼՏԱՇԻՆ» ՍՊԸ տնօրեն — Վ. Կոբելյան

Նախագծի գլխավոր ճարտարագետ — Ն. Սարգսյան

ք. Երևան
2026թ.

ԱՇԽԱՏԱՆՔԱՅԻՆ ՆԱԽԱԳԾԻ ԿԱԶՄԸ

Գիրք 1 - Աշխատանքի կազմակերպման նախագիծ

Գիրք 2 - Աշխատանքային գծագրեր

Գիրք 3 - Ծավալաթերթ-նախահաշիվ

Գիրք 4 - Նախահաշիվներ

Բանվորական գծագրերի հիմնական լրակազմի ամփոփագիր

Հ/Հ	Գծագրի անվանումը	Գույք N	Ծանոթ.
1	Ընդհանուր տվյալներ	1	
2	Փարաքար համայնքի Փարաքար բնակավայրի նախագծվող կոյուղգծերի գլխավոր հատակագիծ Մ 1:5000	2	
3	Նախագծվող կոլեկտորների $Կ_1$ ՆԿ 0+00-ՆԿ 1+45 ուղեգծերի հատակագծեր Մ 1:1000	3	
4	Նախագծվող $Կ_1$ կոլեկտորի երկայնական կտրվածք ՆԿ 0+00 - ՆԿ 1+45 և միացման հանգույցների հատակագծեր	4	
5	Նախագծվող $Կ_1$ կոլեկտորի հիդրավլիկական հաշվարկների աղյուսակ, դիտահորերի կոնստրուկցիաների և վրադիր տարրերի մասնագրեր, խրամուղու տիպային կտրվածք	5	
6	Նախագծվող կոլեկտորների $Կ_2$ ՆԿ 0+00-ՆԿ 2+66 ուղեգծերի հատակագծեր Մ 1:1000	6	
7	Նախագծվող $Կ_2$ կոլեկտորի երկայնական կտրվածք ՆԿ 0+00 - ՆԿ 2+66	7	
8	Նախագծվող $Կ_2$ կոլեկտորի հիդրավլիկական հաշվարկների աղյուսակ, դիտահորերի կոնստրուկցիաների և վրադիր տարրերի մասնագրեր, միացման հանգույցների հատակագծեր	8	
9	Նախագծվող $Կ_{1,2}$ կոլեկտորների տնային միացման լայնական և երկայանական կտրվացքներ	9	
10	Ջրահեռացման Ե/Բ կլոր դիտահոր D=1.0մ (0.22մ հաստությամբ ծածկի սալով)	10	

ՎԿԱՅԱԿՈՉՎՈՂ ԵՎ ՀԱՐԱԿԻՑ ՓԱՍՏԱԹՂԹԵՐԻ ԱՄՓՈՓԱԳԻՐ

Նշանակումը	Անվանումը	Ծանոթություն
ՎԿԱՅԱԿՈՉՎՈՂ ՓԱՍՏԱԹՂԹԵՐ		
ՀՀՇՆ 13-02-2022	Անվտանգության տեխնիկան շինարարությունում	
ՀՀՇՆ I-3.01.01-2008	Շինարարական արտադրության կազմակերպում	
ՀՀՇՆ 52-01-2021	Բետոնե և երկաթբետոնե կոնստրուկցիաներ	
ՀՀՇՆ 20.04-2020	Երկրաշարժադիմացկուն շինարարություն. Նախագծման նորմեր	
ՀՀՇՆ 32.01-2022	Ավտոմոբիլային ճանապարհներ	
ՀՀՇՆ 30-02-2022	Տարածքի բարեկարգում	
Շենքեր և շինություններ	Ջրամատակարարաման փաստաթղթեր	
Կառույցների տիպային կոնստրուկցաներ և դետալներ	Ցանցերի և կառուցվածքների համար	
	Սարքավորումների, ձևավոր մասերի և արմատուրաների ալբոմ	
Սերիա 4.900-8, թող-1	Խողովակներ և նրանց միացումներ	
թող-2	Խողովակների արմատուրա	

ԸՆԴՀԱՆՈՒՐ ՏՎՅԱԼՆԵՐ

1. Ջրահեռացման համակարգի նախագիծը մշակվել է համաձայն՝

ա) պատվիրատուի կողմից տրված առաջադրանքի,

բ) ելակետային փաստաթղթերի,

գ) ջրամատակարարումով ապահովելու ինժեներա-տեխնիկական պայմանների,

դ) ինժեներա-հետախուզական և ինժեներա-երկրաբանական հետազոտությունների արդյունքների հիման վրա,

ե) հաշվարկային տվյալների:

2. Սառեցման խորությունը կազմում է 0.37 մ:

Նախագիծը մշակված է համաձայն գործող նորմերի և կանոնների

Նախագծի գլխավոր ճարտարագետ Ն. Սարգսյան

«ԴԵԼՏԱՇԻՆ» ՍՊԸ			Պատվիրատու - Փարաքարի համայնքապետարան	Պայմանագիր N ԱՄՓՀ-ՀԲՄՇՁԲ-55/25-1		
			Փարաքար համայնքի Փարաքար բնակավայրի Ռազմիկ Արշակյան փողոցի՝ երկարությունը 370.07մ, կոյուղու կառուցման աշխատանքների նախագծանախահաշվային փաստաթղթերի կազմում			
Ն. Գ. ճ.	Ն. Սարգսյան					
Նախագծ.	Տ. Խաչատրյան					
Ստուգեց	Գ. Գասպարյան		Ընդհանուր տվյալներ	Փուլ	Թերթ	Թերթեր
				Ա. Ն.	1	10

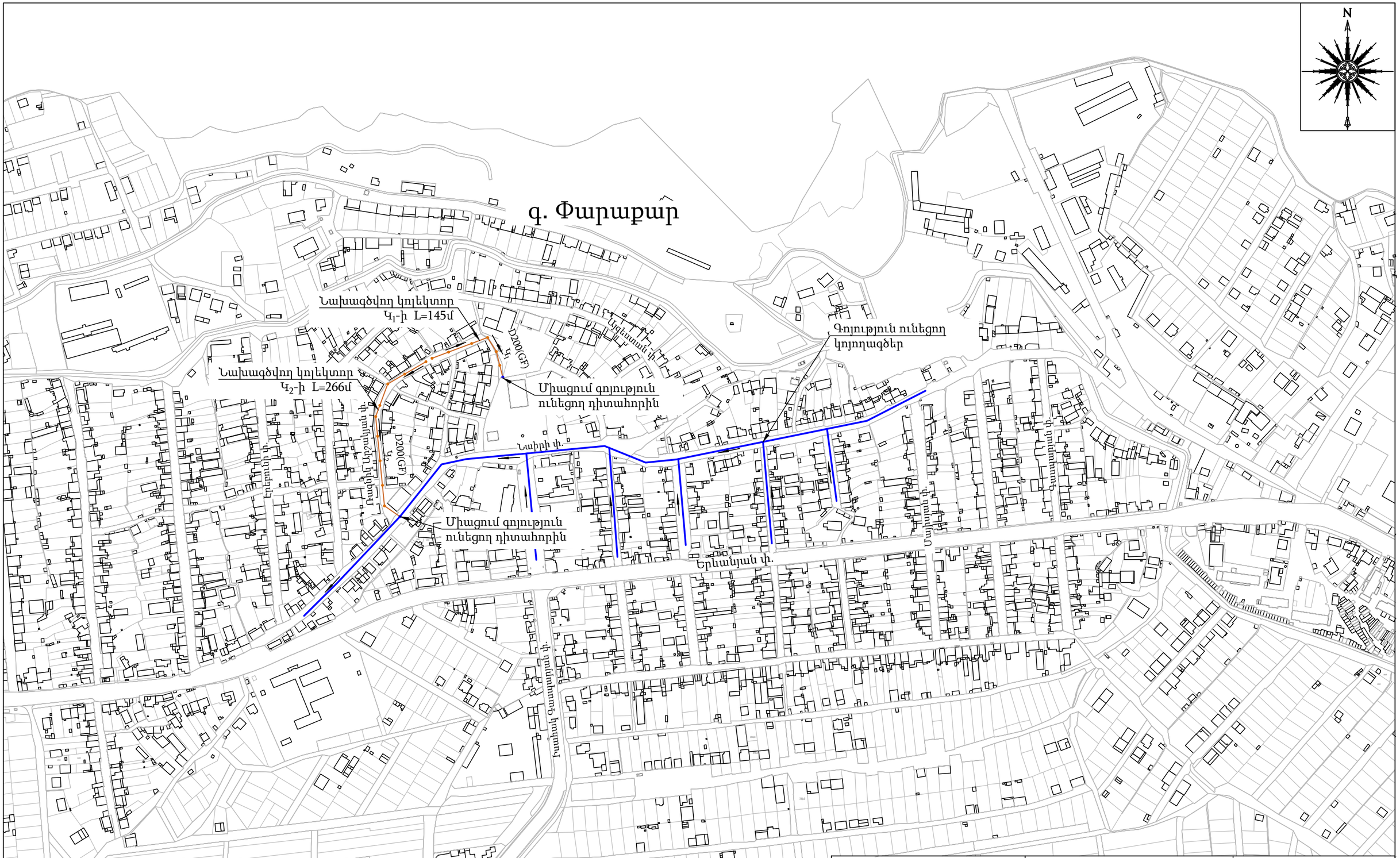

ՊԱՅՄԱՆԱԿԱՆ ՆՇԱՆՆԵՐ

Գոյություն ունեցող կոյուղագծեր

DN Նախագծվող կոյուղագծեր

«ԴԵԼՏԱՇԻՆ» ՍՊԸ			Պատվիրատու - Փարաքարի համայնքապետարան	Պայմանագիր N ԱՄՓՀ-ՀԲՄՄՁԲ-55/25-1	
			Փարաքար համայնքի Փարաքար բնակավայրի Ռազմիկ Արշակյան փողոցի՝ երկարությունը 370.07մ, կոյուղու կառուցման աշխատանքների նախագծանախահաշվային փաստաթղթերի կազմում		
Ն. Գ. Ճ.	Ն. Սարգսյան				
Նախագծ.	Տ. Խաչատրյան				
Ստուգեց	Գ. Գասպարյան		Փարաքար համայնքի Փարաքար բնակավայրի նախագծվող կոյուղգծերի գլխավոր հատակագիծ Մ 1:5000	Փուլ	Թերթ	Թերթեր
				Ա. Ն.	2	10

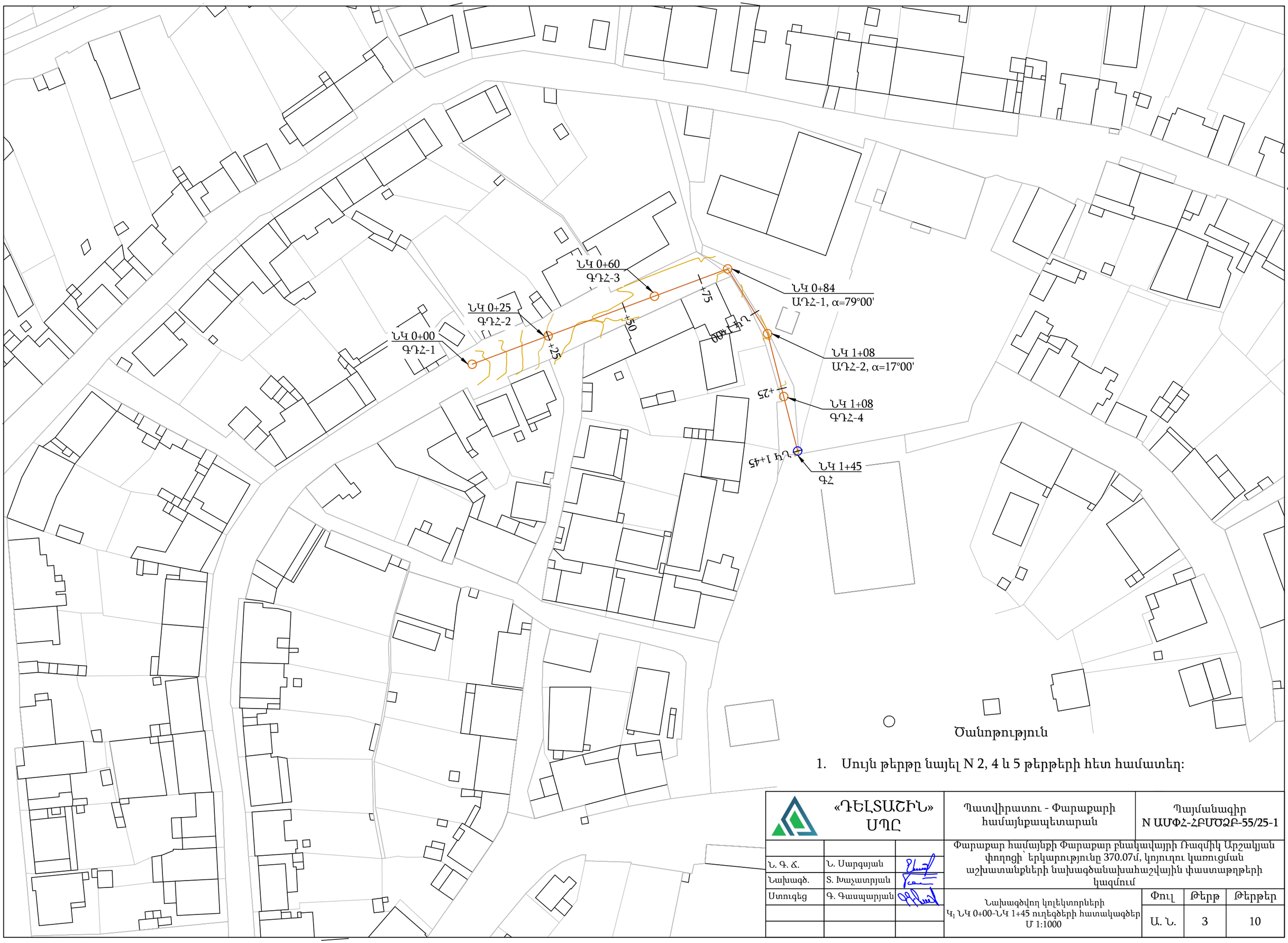

Ծանոթություն

1. Սույն թերթը նայել N 2, 4 և 5 թերթերի հետ համատեղ:

«ԴԵԼՏԱՇԻՆ» ՍՊԸ			Պատվիրատու - Փարաքարի համայնքապետարան		Պայմանագիր N ԱՄՓՀ-ՀԲՄԾՁԲ-55/25-1	
Ն. Գ. Ճ.	Ն. Սարգսյան		Փարաքար համայնքի Փարաքար բնակավայրի Ռազմիկ Արշակյան փողոցի՝ երկարությունը 370.07մ, կոյուղու կառուցման աշխատանքների նախագծանախահաշվային փաստաթղթերի կազմում			
Նախագծ.	Տ. Խաչատրյան					
Ստուգեց	Գ. Գասպարյան		Նախագծվող կոլեկտորների Կ1 ՆԿ 0+00-ՆԿ 1+45 ուղեգծերի հատակագծեր Մ 1:1000	Փուլ	Թերթ	Թերթեր
				Ա. Ն.	3	10

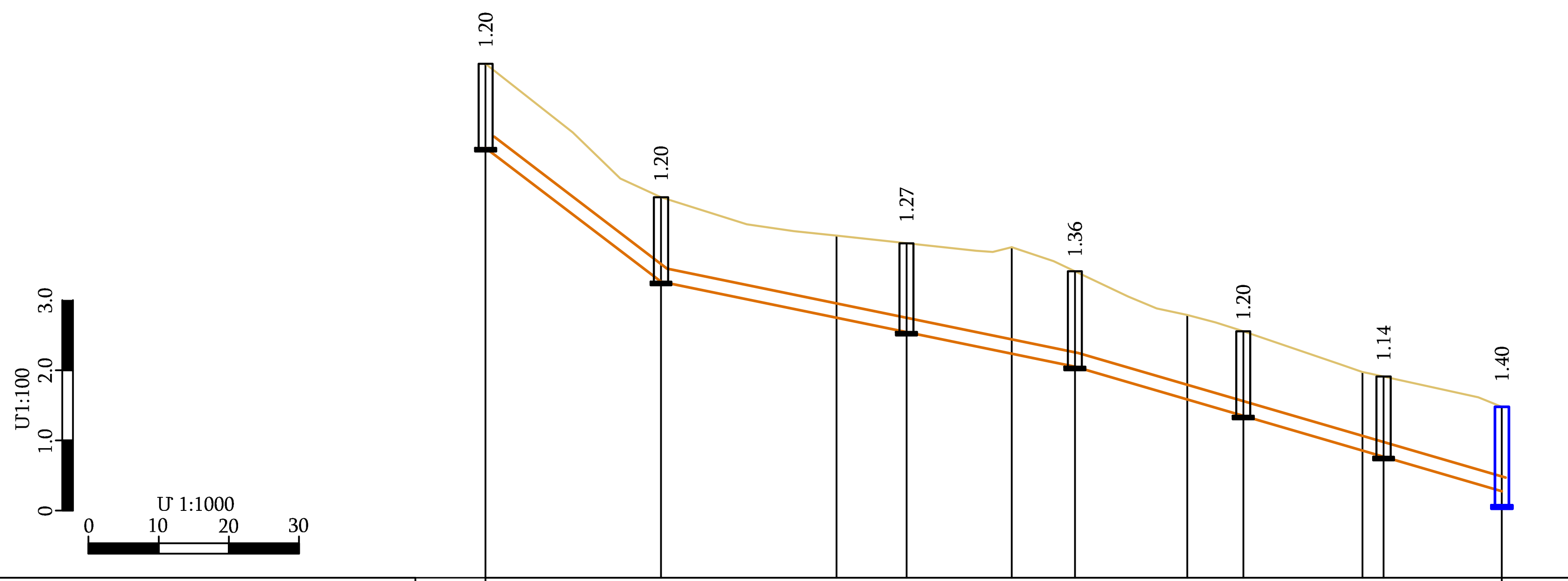

Բնահողի խումբը	0.0-3.0 մ -100% - Շերտ N2 -9_7 IV կարգ
Հողի մակերևույթի նիշերը	869,36; 867,46; 866,91; 866,80; 866,75; 866,41; 865,78; 865,55; 864,97; 864,90; 864,47
Ծածկույթի նախագծային նիշը	869,36; 867,46; 866,91; 866,80; 866,75; 866,41; 865,78; 865,55; 864,97; 864,90; 864,47
Խողովակի հատակի/առվակի նիշերը	868,16; 866,26; 865,74; 865,53; 865,23; 865,05; 864,58; 864,35; 863,85; 864,90; 863,27
Խողովակի նյութը	ԿՈՅՈՒՂՈՒ ԿՈԼԵԿՏՈՐ $Կ_2$ ՊՈԼԻԷԹԻԼԵՆԵ ԼԱՅՆՈՒԿԱՎՈՐ ԱԿՈՍԱՎՈՐ ԽՈՂՈՎԱԿՆԵՐԻՑ. D200(GF) SN8 L=145.0 մ
Թեքություն / Երկարություն (մ)	0.076 / 32.0; 0.020 / 59.0; 0.029 / 61.0
Հիդրավլիկական էլեմենտներ	Q =1,6 լ/վ, DN = 200 մմ, h/d = 0.1, v =1,05 մ/վ; Q =2,5 լ/վ, DN = 200 մմ, h/d = 0.16, v = 0.75 մ/վ; Q =3,4 լ/վ, DN = 200 մմ, h/d = 0.19, v = 0.82 մ/վ; Q =4,0 լ/վ, DN = 200 մմ, h/d = 0.18, v = 0.99 մ/վ; Q =4,6 լ/վ, DN = 200 մմ, h/d = 0.2, v = 1,03 մ/վ; Q =6,1 լ/վ, DN = 200 մմ, h/d = 0.23, v = 1,12 մ/վ
Հեռավորությունը	25; 25; 10; 15; 9; 16; 8; 17; 3; 17
Հորերի համարները	0; 1; 1+45
Նշակետերը	ԳԴՀ - 1; ԳԴՀ - 2; ԳԴՀ - 3; ԱԴՀ - 1; ԱԴՀ - 2; ԳԴՀ - 4; ԳՀ - 1
Կիլոմետրեր	

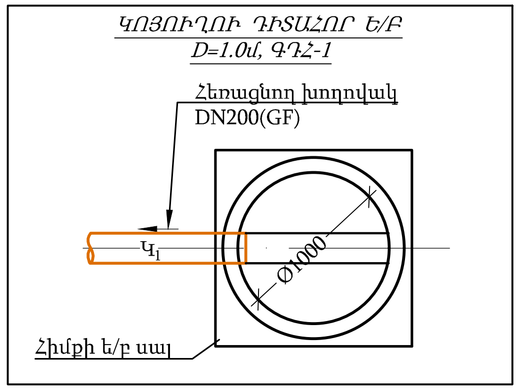

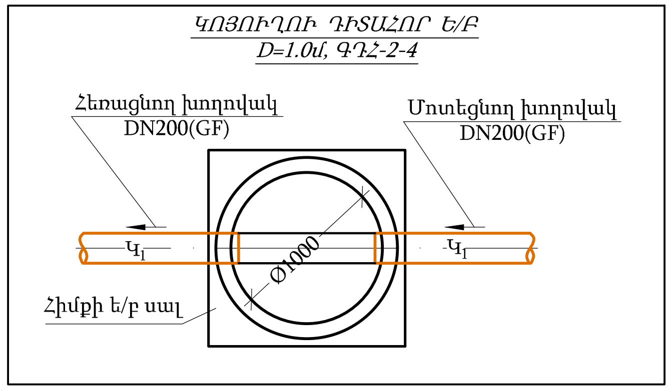

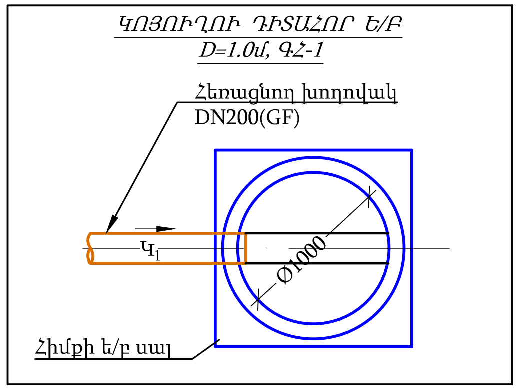

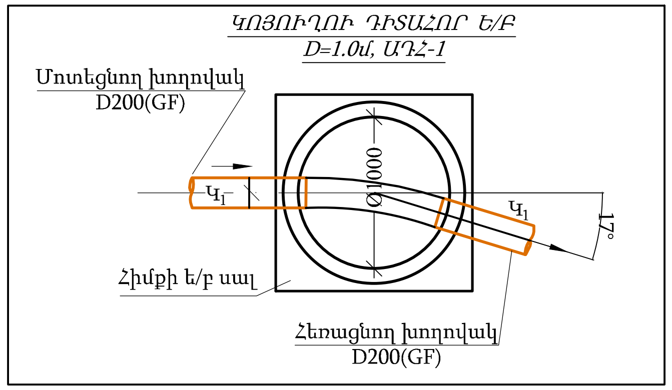

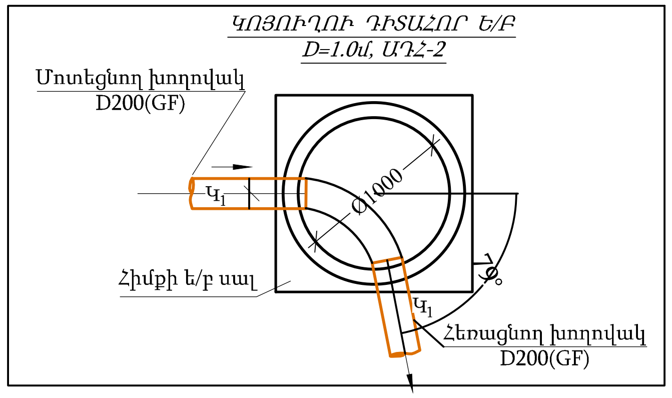

ՊԱՅՄԱՆԱԿԱՆ ՆՇԱՆՆԵՐ

- Հողի մակերևույթի գիծ
- DN — Նախագծվող կոյուղու կոլեկտոր
- Նախագծվող կոյուղու ե/բ դիտահոր
- Գոյություն ունեցող կոյուղու ե/բ դիտահոր
- ԱԴՀ — Անկյունային դիտահոր
- ԳԴՀ — Գծային դիտահոր
- ԳՀ — Գոյություն ունեցող դիտահոր

Ծանոթություն

1. Սույն թերթը նայել N 2, 3 և 5 թերթերի հետ համատեղ:

«ԴԵԼՏԱՇԻՆ» ՍՊԸ			Պատվիրատու - Փարաքարի համայնքապետարան	Պայմանագիր N ԱՄՓՀ-ՀԲՄԾՁԲ-55/25-1	
Ն. Գ. Ճ.	Ն. Սարգսյան		Փարաքար համայնքի Փարաքար բնակավայրի Ռազմիկ Արշակյան փողոցի՝ երկարությունը 370.07մ, կոյուղու կառուցման աշխատանքների նախագծանախահաշվային փաստաթղթերի կազմում		
Նախագծ.	Տ. Խաչատրյան				
Ստուգեց	Գ. Գասպարյան		Նախագծվող $Կ_1$ կոլեկտորի երկայնական կտրվածք ՆԿ 0+00 - ՆԿ 1+45 և միացման հանգույցների հատակագծեր	Փուլ: Ա. Ն.	Թերթ: 4; Թերթեր: 10

Կոլեկտոր Կ$_1$-ի դիտահորերի հավաքովի ե/բ կոնստրուկցիաների մասնագիր

Դիտահորերի համարները և նշակետերը	Դիտահորերի տիպը	Դիտահորերի տրամագիծը (մմ)	Աշխատանքային բարձրությունը (մմ)	Հավաքովի ե/բ հիմնական տարրերի տիպեր				B 7.5 դասի բետոնի նախապատրաստական շերտ. h=10սմ (մ^3)	Բետոնե վաք B 12.5 դասի առվակի երկաթապնցուտով	
				Հիմքի սալ ՀՍ1-10 (հատ/մ^3)	Ծածկի սալ ԾՍ1-10 (հատ/մ^3)	Պատի օղակ ՊՕ-10-6 (հատ/մ^3)	Թուջե ծանր մտոց կափարիչով ՄԹ 600 (հատ)		h=(մմ)	(մ^3)
Կոլեկտոր Կ$_1$										
ԳԴՀ-1 (ՆԿ 0+00)	Գծային	1000	600	1/0.18	1/0.15	1/0.16	1	0.29	380	0.48
ԳԴՀ-2 (ՆԿ 0+25)	Գծային	1000	600	1/0.18	1/0.15	1/0.16	1	0.29	380	0.48
ԳԴՀ-3 (ՆԿ 0+60)	Գծային	1000	600	1/0.18	1/0.15	1/0.16	1	0.29	450	0.57
ԱԴՀ-1 (ՆԿ 0+84)	Անկյունային	1000	600	1/0.18	1/0.15	1/0.16	1	0.29	540	0.68
ԱԴՀ-2 (ՆԿ 1+08)	Անկյունային	1000	600	1/0.18	1/0.15	1/0.16	1	0.29	380	0.48
ԳԴՀ-4 (ՆԿ 1+28)	Գծային	1000	600	1/0.18	1/0.15	1/0.16	1	0.29	320	0.40

Կոլեկտոր Կ$_1$ Մասնագիր

Հ/Հ		Չափ. միավոր	Ընդհ. քանակ
1	2	3	4
1	Պոլիէթիլենե(GF) լայնուկավոր ակոսավոր խողովակներ, DN200 SN8	գծմ	145
2	Ռետինե խցօղակ DN200(GF)	հատ	25
3	Կոյուղու ե/բ դիտահոր D=1.0 մ, $H_{բան}$=0.98 մ	հատ	1
4	Կոյուղու ե/բ դիտահոր D=1.0 մ, $H_{բան}$=0.98 մ	հատ	1
5	Կոյուղու ե/բ դիտահոր D=1.0 մ, $H_{բան}$=1.05 մ	հատ	1
6	Կոյուղու ե/բ դիտահոր D=1.0 մ, $H_{բան}$=1.14 մ	հատ	1
7	Կոյուղու ե/բ դիտահոր D=1.0 մ, $H_{բան}$=0.98 մ	հատ	1
8	Կոյուղու ե/բ դիտահոր D=1.0 մ, $H_{բան}$=0.92 մ	հատ	1

Կոլեկտոր Կ$_1$-ի դիտահորերի վրադիր տարրերի մասնագիր

Դիտահորերի համարները	Կոլեկտոր Կ$_1$			
	Անվանում	Քանակ	Միավոր Քաշ կգ	Ծանոթութ. G կգ
ԳԴՀ 1-4 ԱԴՀ 1,2	ՄԻԱՎՈՐ ԷԼԵՄԵՆՏ ՄԷ-2 (4 հատ)			
	-80x6 L=160	1	0.8	0.8
	-80x6 L=100	1	0.40	0.40
	-80x6 L=80	1	0.30	0.30

Կոլեկտոր Կ$_1$-ի հիդրավլիկական հաշվարկ

Հատված N/N	Հեռ. (մ)	Տրամ. (մմ)	Հաշվ. ելք (լ/վ)	Թեքություն		Արագ. (մ/վ)	Լցվածություն		Հողի բնական և նախ. նիշերը (մ)		Ջրի նիշերը (մ)		Առվակի նիշերը (մ)	
				i	iL		h/d	h (մ)	սկզ.	վեր.	սկզ.	վեր.	սկզ.	վեր.
1	2	3	4	5		6	7	8	9	10	11	12	13	14
ԳԴՀ1 - ԳԴՀ2	25	200	1.6	0.076	1.9	0.65	0.09	0.02	869.36	867.46	868.16	866.28	868.16	866.26
ԳԴՀ2 - ԳԴՀ3	35	200	2.5	0.020	0.7	0.76	0.16	0.03	867.46	866.80	866.28	865.56	866.26	865.53
ԳԴՀ3 - ԱԴՀ1	24	200	3.4	0.020	0.48	1.06	0.19	0.04	866.80	866.41	865.56	865.09	865.53	865.05
ԱԴՀ1 - ԱԴՀ2	24	200	4.0	0.029	0.70	0.97	0.18	0.04	866.41	865.55	865.09	864.39	865.05	864.35
ԱԴՀ2 - ԳԴՀ4	20	200	4.6	0.029	0.58	0.99	0.20	0.04	865.55	864.90	864.39	863.80	864.35	863.76
ԳԴՀ4- ԳԴՀ5	17	200	6.1	0.029	0.49	0.95	0.23	0.05	864.90	864.47	863.80	863.32	863.76	863.27

Կոյուղու Կ$_1$ կոլեկտորի խրամուղու լայնական կտրվածք
ՆԿ 0 + 00 ÷ ՆԿ 1+45

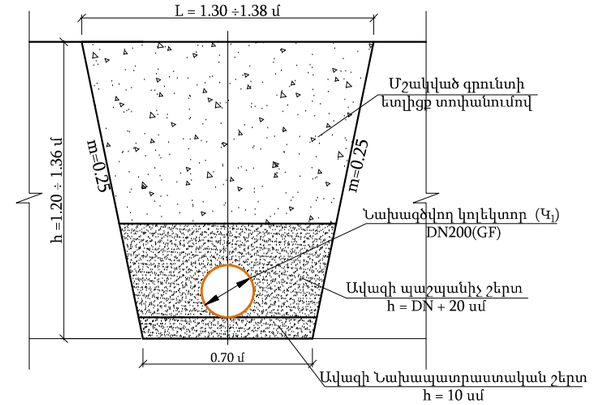

Ծանոթություն

1. Սույն թերթը նայել N 2, 3 և 4 թերթերի հետ համատեղ:

«ԴԵԼՏԱՇԻՆ» ՍՊԸ			Պատվիրատու - Փարաքարի համայնքապետարան	Պայմանագիր N ԱՄՓՀ-ՀԲՄՇՁԲ-55/25-1	
			Փարաքար համայնքի Փարաքար բնակավայրի Ռազմիկ Արշակյան փողոցի՝ երկարությունը 370.07մ, կոյուղու կառուցման աշխատանքների նախագծանախահաշվային փաստաթղթերի կազմում		
Ն. Գ. Ճ.	Ն. Սարգսյան				
Նախագծ.	Տ. Խաչատրյան				
Ստուգեց	Գ. Գասպարյան		Նախագծվող Կ$_1$ կոլեկտորի հիդրավլիկական հաշվարկների աղյուսակ, դիտահորերի կոնստրուկցիաների և վրադիր տարրերի մասնագրեր, խրամուղու տիպային կտրվածք	Փուլ	Թերթ	Թերթեր
				Ա. Ն.	5	10

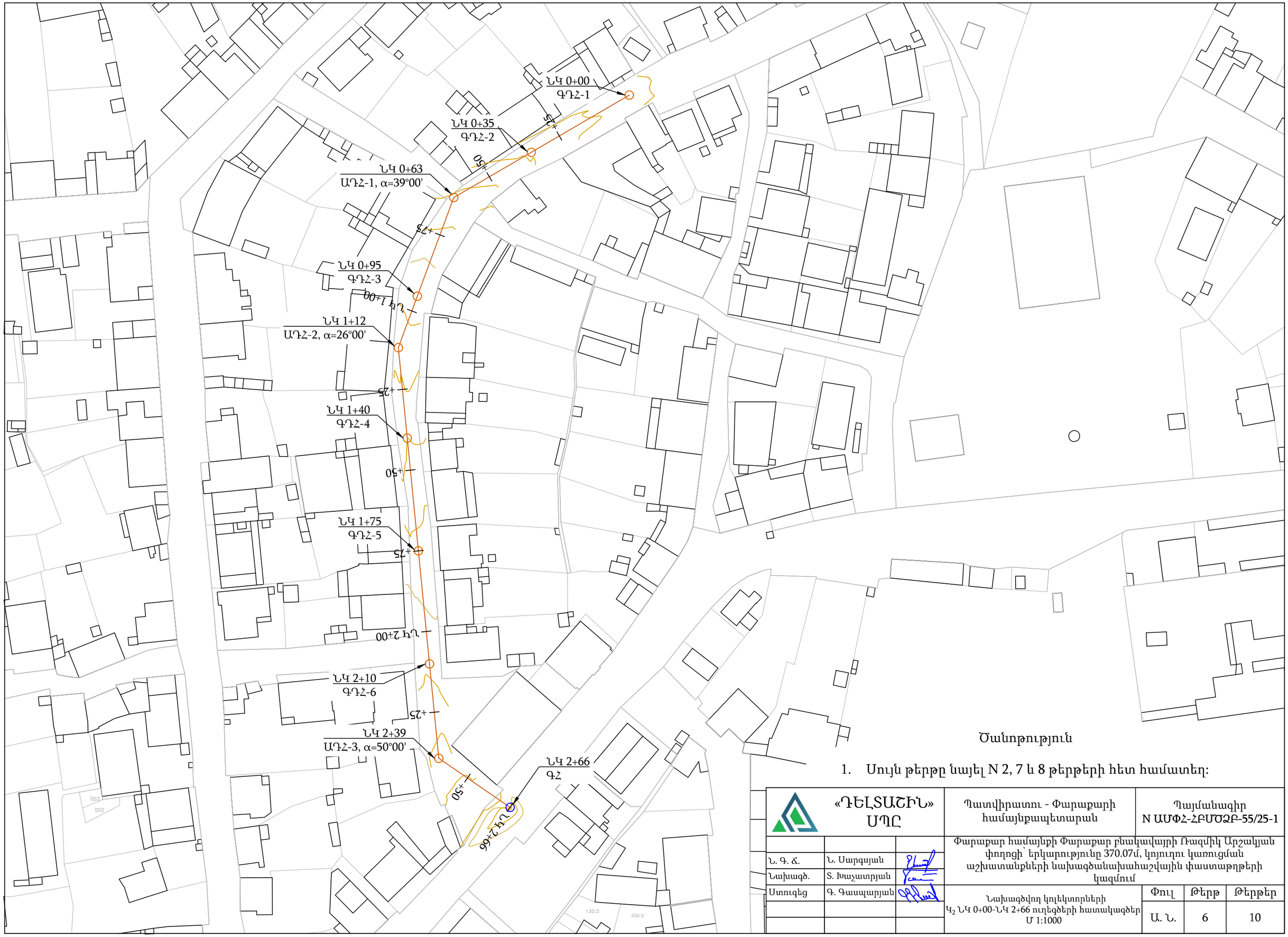

Ծանոթություն

1. Սույն թերթը նայել N 2, 7 և 8 թերթերի հետ համատեղ:

«ԴԵԼՏԱՇԻՆ» ՍՊԸ			Պատվիրատու - Փարաքարի համայնքապետարան		Պայմանագիր N ԱՄՓՀ-ՀԲՄՄՁԲ-55/25-1	
			Փարաքար համայնքի Փարաքար բնակավայրի Ռազմիկ Արշակյան փողոցի՝ երկարությունը 370.07մ, կոյուղու կառուցման աշխատանքների նախագծանախահաշվային փաստաթղթերի կազմում			
Ն. Գ. ճ.	Ն. Սարգսյան					
Նախագծ.	Տ. Խաչատրյան					
Ստուգեց	Գ. Գասպարյան		Նախագծվող կոլեկտորների $Կ_2$ ՆԿ 0+00-ՆԿ 2+66 ուղեգծերի հատակագծեր Մ 1:1000	Փուլ	Թերթ	Թերթեր
				Ա. Ն.	6	10

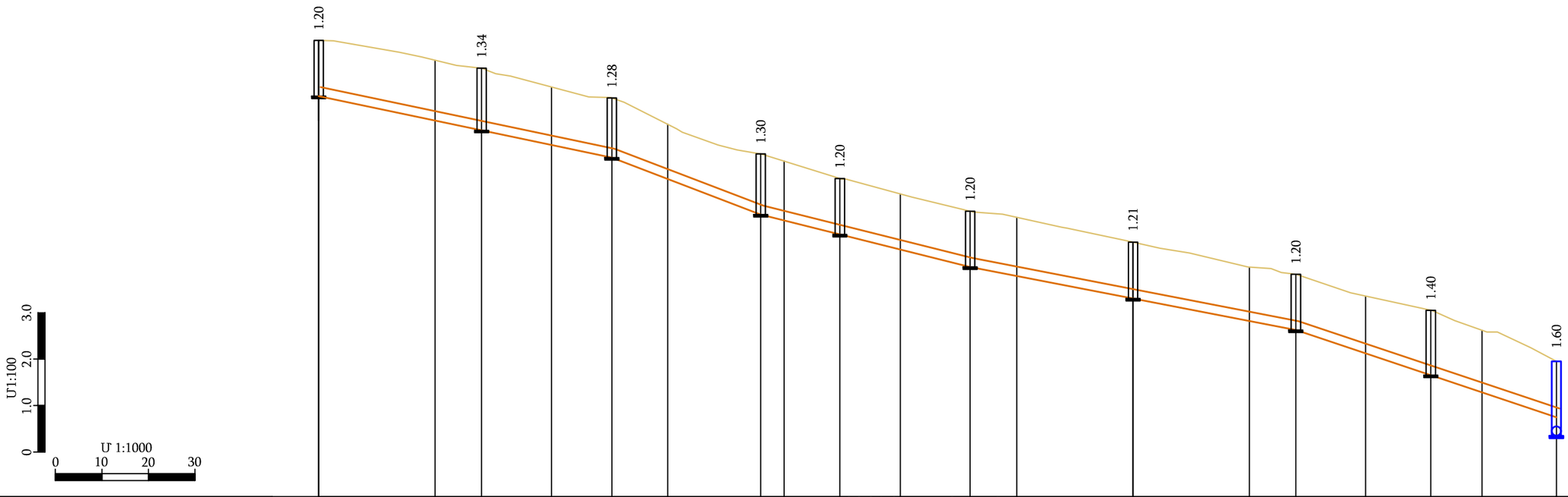

Բնահողի խումբը	0.0-0.1 մ -քայքայված ասֆալտ 0.1-3.0 մ 20% - Շերտ N1 -9³ III կարգ 80% - Շերտ N2 -9₇ IV կարգ
Հողի մակերևույթի նիշերը	869,69 / 869,26 / 869,09 / 868,69 / 868,45 / 867,89 / 867,25 / 867,10 / 866,72 / 866,39 / 866,02 / 865,89 / 865,35 / 864,82 / 864,97 / 864,20 / 863,89 / 863,46 / 862,79
Ծածկույթի նախագծային նիշը	869,69 / 869,26 / 868,69 / 867,89 / 867,10 / 866,39 / 865,89 / 865,35 / 864,82 / 864,20 / 863,46 / 862,79
Խողովակի հատակի/առվակի նիշերը	868,49 / 867,96 / 867,75 / 867,44 / 867,17 / 866,72 / 865,95 / 865,82 / 865,52 / 865,39 / 864,82 / 864,63 / 864,14 / 863,66 / 863,77 / 862,97 / 862,49 / 862,13 / 861,59
Խողովակի նյութը	ԿՈՅՈՒՂՈՒ ԿՈԼԵԿՏՈՐ Կ₂ ՊՈԼԻԷԹԻԼԵՆԵ ԼԱՅՆՈՒԿԱՎՈՐ ԱԿՈՍԱՎՈՐ ԽՈՂՈՎԱԿՆԵՐԻՑ. D200(GF) SN8 L=266.0 մ
Թեքություն / Երկարություն (մ)	0.021 / 63.0; 0.037 / 32.0; 0.025 / 45.0; 0.019 / 70.0; 0.033 / 56.0
Հիդրավլիկական էլեմենտներ	Q =1,6 լ/վ DN = 200 մմ h/d = 0.13 v = 0.65 մ/վ Q =2,6 լ/վ DN = 200 մմ h/d = 0.16 v = 0.76 մ/վ Q =3,6 լ/վ DN = 200 մմ h/d = 0.16 v = 1,06 մ/վ Q =4,6 լ/վ DN = 200 մմ h/d = 0.2 v = 0.97 մ/վ Q =4,9 լ/վ DN = 200 մմ h/d = 0.21 v = 0.99 մ/վ Q =5,9 լ/վ DN = 200 մմ h/d = 0.25 v = 0.95 մ/վ Q =6,9 լ/վ DN = 200 մմ h/d = 0.27 v = 0.99 մ/վ Q =7,9 լ/վ DN = 200 մմ h/d = 0.26 v = 1,22 մ/վ Q =9,1 լ/վ DN = 200 մմ h/d = 0.28 v = 1,26 մ/վ
Հեռավորությունը	25 / 10 / 15 / 13 / 12 / 20 / 5 / 12 / 13 / 15 / 10 / 25 / 25 / 10 / 15 / 14 / 11 / 16
Հորերի համարները	0 … 1 … 2 … 2+66
Նշակետերը	ԳԴՀ - 1 / ԳԴՀ - 2 / ԱԴՀ - 1 / ԳԴՀ - 3 / ԱԴՀ - 2 / ԳԴՀ - 4 / ԳԴՀ - 5 / ԳԴՀ - 6 / ԱԴՀ - 3 / ԳԴՀ - 7
Կիլոմետրեր	

ՊԱՅՄԱՆԱԿԱՆ ՆՇԱՆՆԵՐ

- Հողի մակերևույթի գիծ
- DN — Նախագծվող կոյուղու կոլեկտոր
- Նախագծվող կոյուղու ե/բ դիտահոր
- Գոյություն ունեցող կոյուղու ե/բ դիտահոր
- ԱԴՀ — Անկյունային դիտահոր
- ԳԴՀ — Գծային դիտահոր
- ԳՀ — Գոյություն ունեցող դիտահոր

Ծանոթություն

1. Սույն թերթը նայել N 2, 6 և 8 թերթերի հետ համատեղ:

«ԴԵԼՏԱՇԻՆ» ՍՊԸ		Պատվիրատու - Փարաքարի համայնքապետարան	Պայմանագիր N ԱՄՓՀ-ՀԲՄՇՁԲ-55/25-1
Ն. Գ. Ճ.	Ն. Սարգսյան	Փարաքար համայնքի Փարաքար բնակավայրի Ռազմիկ Արշակյան փողոցի՝ երկարությունը 370.07մ, կոյուղու կառուցման աշխատանքների նախագծանախահաշվային փաստաթղթերի կազմում	
Նախագծ.	Տ. Խաչատրյան		
Ստուգեց	Գ. Գասպարյան	Նախագծվող Կ₂ կոլեկտորի երկայնական կտրվածք ՆԿ 0+00 - ՆԿ 2+66	Փուլ / Թերթ / Թերթեր
			Ա. Ն. / 7 / 10

Կոլեկտոր Կ$_2$-ի դիտահորերի հավաքովի ե/բ կոնստրուկցիաների մասնագիր

Դիտահորերի համարները և նշակետերը	Դիտահորերի տիպը	Դիտահորերի տրամագիծը (մմ)	Աշխատանքային բարձրությունը (մմ)	Հավաքովի ե/բ հիմնական տարրերի տիպեր				B 7.5 դասի բետոնի նախապատրաստական շերտ. h=10սմ (մ^3)	Բետոնե վաք B 12.5 դասի առավելի երկաթբետոնացումով	
				Հիմքի սալ ՀՍ1-10 (հատ/մ^3)	Ծածկի սալ ԾՍ1-10 (հատ/մ^3)	Պատի օղակ ՊՕ-10-6 (հատ/մ^3)	Թուջե ծանր մտոց կափարիչով ՄԹ 600 (հատ)		h=(մմ)	(մ^3)
Կոլեկտոր Կ$_2$										
ԳԴՀ-1 (ՆԿ 0+00)	Գծային	1000	600	1/0.18	1/0.15	1/0.16	1	0.29	380	0.48
ԳԴՀ-2 (ՆԿ 0+35)	Գծային	1000	600	1/0.18	1/0.15	1/0.16	1	0.29	520	0.65
ԱԴՀ-1 (ՆԿ 0+63)	Անկյունային	1000	600	1/0.18	1/0.15	1/0.16	1	0.29	460	0.58
ԳԴՀ-3 (ՆԿ 0+95)	Գծային	1000	600	1/0.18	1/0.15	1/0.16	1	0.29	480	0.60
ԱԴՀ-2 (ՆԿ 1+12)	Անկյունային	1000	600	1/0.18	1/0.15	1/0.16	1	0.29	380	0.48
ԳԴՀ-4 (ՆԿ 1+40)	Գծային	1000	600	1/0.18	1/0.15	1/0.16	1	0.29	380	0.48
ԳԴՀ-5 (ՆԿ 1+75)	Գծային	1000	600	1/0.18	1/0.15	1/0.16	1	0.29	390	0.49
ԳԴՀ-6 (ՆԿ 2+10)	Գծային	1000	600	1/0.18	1/0.15	1/0.16	1	0.29	380	0.48
ԱԴՀ-3 (ՆԿ 2+39)	Անկյունային	1000	600	1/0.18	1/0.15	1/0.16	1	0.29	580	0.73

Կոլեկտոր Կ$_2$-ի հիդրավլիկական հաշվարկ

Հատված N/N	Հեռ. (մ)	Տրամ. (մմ)	Հաշվ. ելք (լ/վ)	Թեքություն		Արագ. (մ/վ)	Լցվածություն		Հողի բնական և նախ. նիշերը (մ)		Ջրի նիշերը (մ)		Առվակի նիշերը (մ)	
				i	iL		h/d	h (մ)	սկզ.	վեր.	սկզ.	վեր.	սկզ.	վեր.
1	2	3	4	5		6	7	8	9	10	11	12	13	14
ԳԴՀ1 - ԳԴՀ2	35	200	1.6	0.021	0.74	0.65	0.13	0.03	869.69	869.09	868.49	867.78	868.49	867.75
ԳԴՀ2 - ԱԴՀ1	28	200	2.6	0.021	0.59	0.76	0.16	0.03	869.09	868.45	867.78	867.20	867.75	867.17
ԱԴՀ1 - ԳԴՀ3	32	200	3.6	0.037	1.18	1.06	0.16	0.03	868.45	867.25	867.20	865.98	867.17	865.95
ԳԴՀ3 - ԱԴՀ2	17	200	4.6	0.026	0.44	0.97	0.2	0.04	867.25	866.72	865.98	865.56	865.95	865.52
ԱԴՀ2 - ԳԴՀ4	28	200	4.9	0.026	0.73	0.99	0.21	0.04	866.72	866.02	865.56	864.86	865.52	864.82
ԳԴՀ4- ԳԴՀ5	35	200	5.9	0.019	0.67	0.95	0.25	0.05	866.02	865.35	864.86	864.20	864.82	864.15
ԳԴՀ5 - ԳԴՀ6	35	200	6.9	0.019	0.67	0.99	0.27	0.05	865.35	864.97	864.20	863.81	864.15	863.76
ԳԴՀ6 - ԱԴՀ3	29	200	7.9	0.033	0.96	1.22	0.26	0.05	864.97	863.89	863.81	862.74	863.76	862.69
ԱԴՀ3 - ԳԴՀ7	27	200	9.1	0.033	0.89	1.26	0.28	0.06	863.89	862.79	862.74	861.45	862.69	861.39

Կոլեկտոր Կ$_2$ Մասնագիր

Հ/Հ		Չափ. միավոր	Ընդհ. քանակ
1	2	3	4
1	Պոլիէթիլենե(GF) լայնուկավոր ակոսավոր խողովակներ, DN200 SN8	գծմ	266
2	Ռետինե խցօղակ DN200(GF)	հատ	45
3	Կոյուղու ե/բ դիտահոր D=1.0 մ, $H_{բան}$=.98 մ	հատ	1
4	Կոյուղու ե/բ դիտահոր D=1.0 մ, $H_{բան}$=1.12 մ	հատ	1
5	Կոյուղու ե/բ դիտահոր D=1.0 մ, $H_{բան}$=1.06 մ	հատ	1
6	Կոյուղու ե/բ դիտահոր D=1.0 մ, $H_{բան}$=1.08 մ	հատ	1
7	Կոյուղու ե/բ դիտահոր D=1.0 մ, $H_{բան}$=0.98 մ	հատ	1
8	Կոյուղու ե/բ դիտահոր D=1.0 մ, $H_{բան}$=0.98 մ	հատ	1
9	Կոյուղու ե/բ դիտահոր D=1.0 մ, $H_{բան}$=0.99 մ	հատ	1
10	Կոյուղու ե/բ դիտահոր D=1.0 մ, $H_{բան}$=0.98 մ	հատ	1
11	Կոյուղու ե/բ դիտահոր D=1.0 մ, $H_{բան}$=1.18 մ	հատ	1

ՊԱՅՄԱՆԱԿԱՆ ՆՇԱՆՆԵՐ

	Հողի մակերևույթի գիծ
DN	Նախագծվող կոյուղու կոլեկտոր
○	Նախագծվող կոյուղու ե/բ դիտահոր
○	Գոյություն ունեցող կոյուղու ե/բ դիտահոր
ԱԴՀ	Անկյունային դիտահոր
ԳԴՀ	Գծային դիտահոր
ԳՀ	Գոյություն ունեցող դիտահոր

ԿՈՅՈՒՂՈՒ ԴԻՏԱՀՈՐ Ե/Բ
D=1.0մ, ԳԴՀ-1

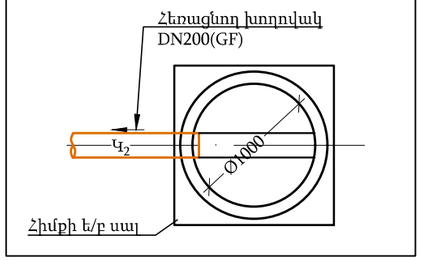

ԿՈՅՈՒՂՈՒ ԴԻՏԱՀՈՐ Ե/Բ
D=1.0մ, ԳԴՀ-2,3,4-6

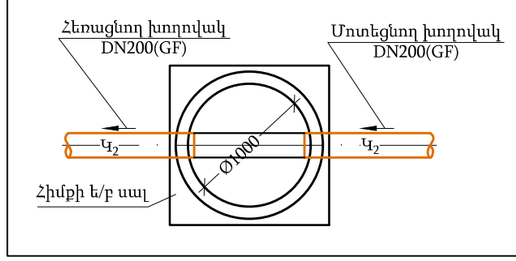

ԿՈՅՈՒՂՈՒ ԴԻՏԱՀՈՐ Ե/Բ
D=1.0մ, ԳՀ-1

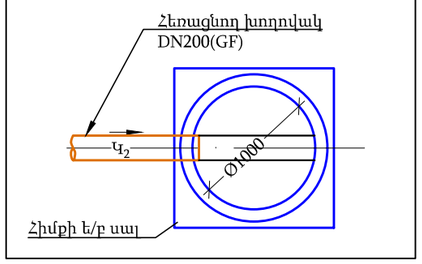

ԿՈՅՈՒՂՈՒ ԴԻՏԱՀՈՐ Ե/Բ
D=1.0մ, ԱԴՀ-1-3

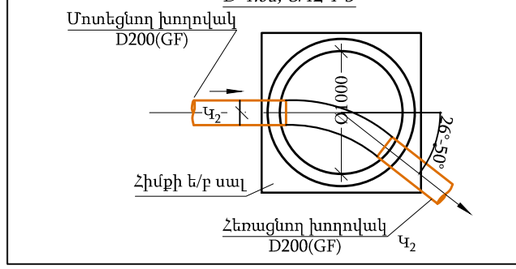

Կոլեկտոր Կ$_2$-ի դիտահորերի վրադիր տարրերի մասնագիր

Դիտահորերի համարները	Կոլեկտոր Կ$_2$			
	Անվանում	Քանակ	Միավոր Քաշ կգ	Ծանոթութ. G կգ
ԳԴՀ 1-6 ԱԴՀ 1-3	ՄԻԱՎՈՐ ԷԼԵՄԵՆՏ ՄԷ-2 (4 հատ)			
	-80x6 L=160	1	0.8	0.8
	-80x6 L=100	1	0.40	0.40
	-80x6 L=80	1	0.30	0.30

Կոյուղու Կ$_2$ կոլեկտորի խրամուղու լայնական կտրվածք
ՆԿ 0 + 00 ÷ ՆԿ 2+66

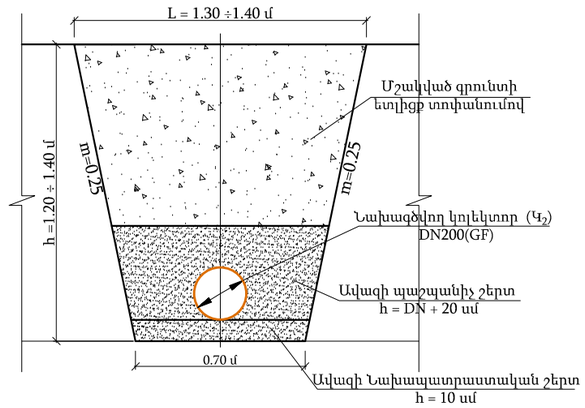

Ծանոթություն

1. Սույն թերթը նայել N 2, 6 և 7 թերթերի հետ համատեղ:

	«ԴԵԼՏԱՇԻՆ» ՍՊԸ		Պատվիրատու - Փարաքարի համայնքապետարան	Պայմանագիր N ԱՄՓՀ-ՀԲՄԾՁԲ-55/25-1	
			Փարաքար համայնքի Փարաքար բնակավայրի Ռազմիկ Արշակյան փողոցի երկարությունը 370.07մ, կոյուղու կառուցման աշխատանքների նախագծանախահաշվային փաստաթղթերի կազմում		
Ն. Գ. ճ.	Ն. Սարգսյան				
Նախագծ.	Տ. Խաչատրյան				
Ստուգեց	Գ. Գասպարյան		Նախագծվող Կ$_2$ կոլեկտորի հիդրավլիկական հաշվարկների աղյուսակ, դիտահորերի կոնստրուկցիաների և վրադիր տարրերի մասնագրեր, միացման հանգույցների հատակագծեր	Փուլ	Թերթ	Թերթեր
				Ա. Ն.	8	10

Կոյուղու ($Կ_{1,2}$) Կոլեկտորի տնային միացումների խրամուղու լայնական կտրվածքներ Մ 1:20

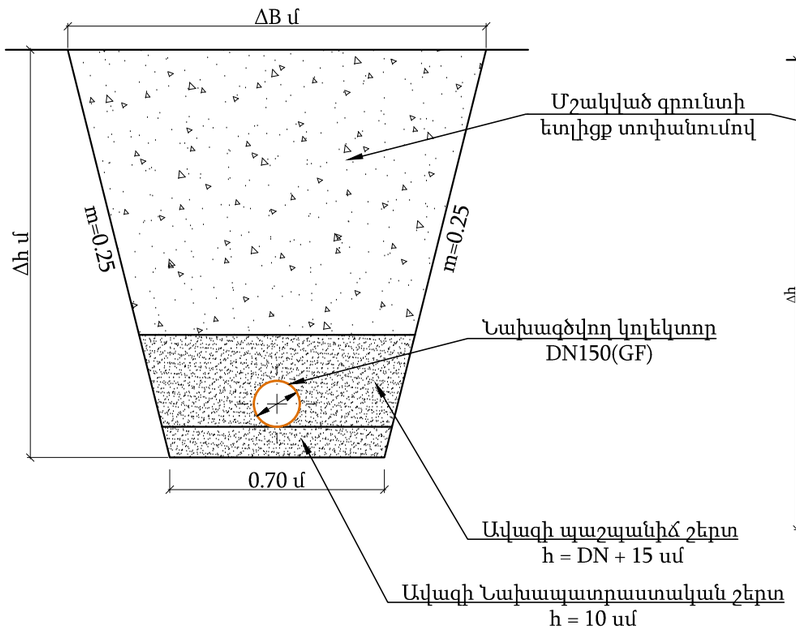

Կոյուղու ($Կ_{1,2}$) Կոլեկտորի տնային միացումների երկայնական կտրվածք Մ1:20

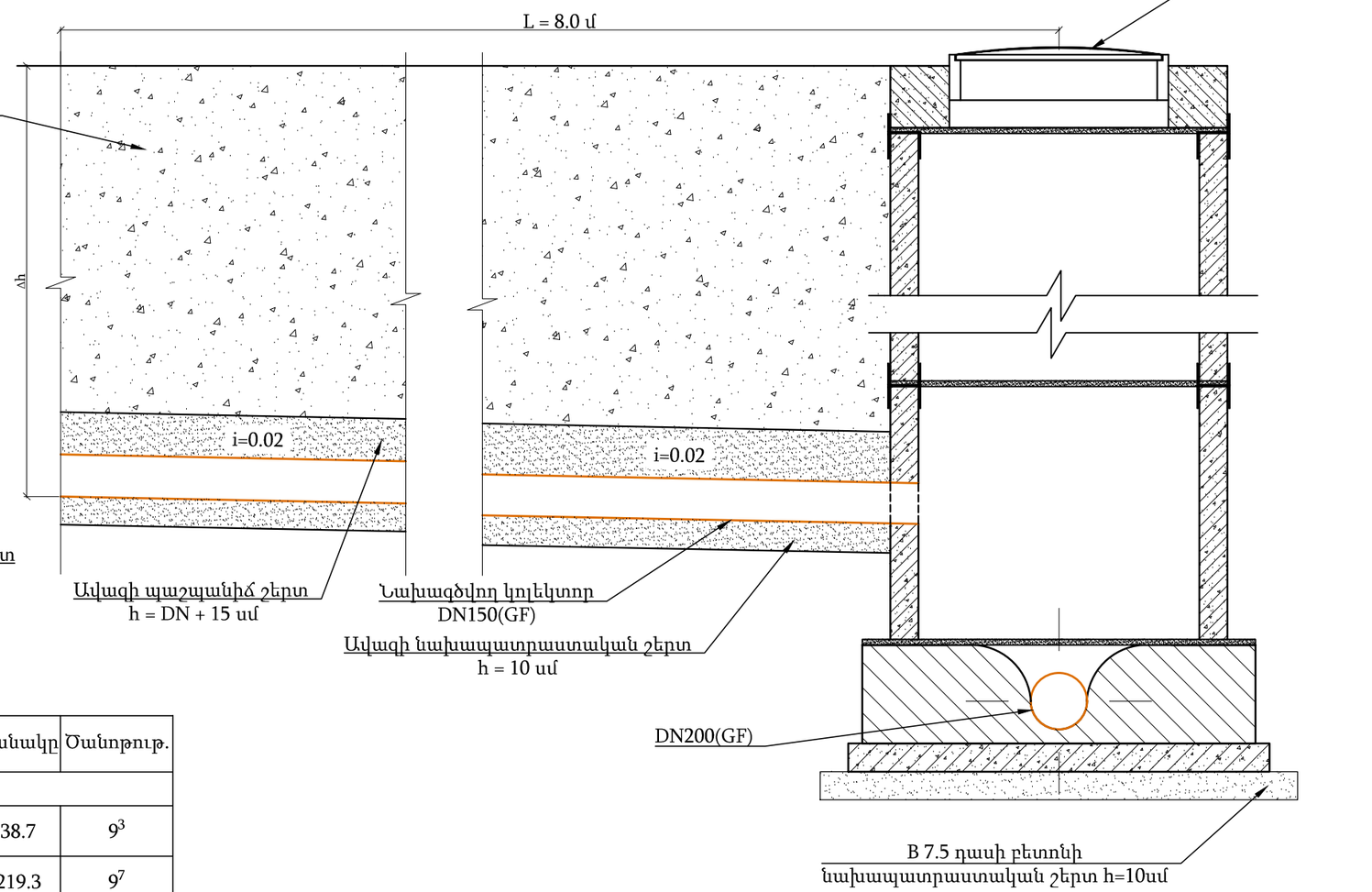

Հ/հ	Աշխատանքի անվանումը	Չափ. միավ.	Քանակը	Ծանոթութ.
	Հողային քանդման աշխատանքներ			
1	III կարգի բնահողերի քանդում էքսկավատորով կողլիցքով խրամուղու և փոսորակի ստեղծման համար	$մ^3$	38.7	9^3
2	IV կարգի բնահողերի քանդում էքսկավատորով կողլիցքով խրամուղու և փոսորակի ստեղծման համար	$մ^3$	219.3	9^7
3	Նախապատրաստական շերտի ստեղծում ավազից 10սմ հաստ.	$մ^3$	23.2	
4	Պաշտպանիչ շերտի իրականացում ձեռքով ավազից	$մ^3$	73.5	
5	Ետլիցքի իրականացում տեղի օգտակար հանույթի բնահողերով, խտացումով	$մ^3$	155.6	
6	Ավելորդ բնահողի բարձում ա/մ և տեղափոխում 8կմ հեռավորության վրա	$մ^3$	102.4	
	Տեխնոլոգիական աշխատանքներ			
7	Կոյուղու DN150 /GF/ SN8 տիպի պոլիէթիլենե լայնուկավոր ակոսավոր խողովակներ	մ	320.0	
8	Կոյուղու հիդրավլիկ փորձարկում դիտահորերի տեղադրումից և հետլիցքից հետո /DN150 /GF/ SN8 տիպի պոլիէթիլենե լայնուկավոր ակոսավոր խողովակներից	մ	320.0	
9	Ռետինե մանժետ DN150	հատ	20	

«ԴԵԼՏԱՇԻՆ» ՍՊԸ			Պատվիրատու - Փարաքարի համայնքապետարան	Պայմանագիր N ԱՄՓՀ-ՀԲՄՇՁԲ-55/25-1	
			Փարաքար համայնքի Փարաքար բնակավայրի Ռազմիկ Արշակյան փողոցի՝ երկարությունը 370.07մ, կոյուղու կառուցման աշխատանքների նախագծանախահաշվային փաստաթղթերի կազմում		
Ն. Գ. Ճ.	Ն. Սարգսյան				
Նախագծ.	Տ. Խաչատրյան				
Ստուգեց	Գ. Գասպարյան		Նախագծվող $Կ_{1,2}$ կոլեկտորների տնային միացման լայնական և երկայանական կտրվացքներ	Փուլ	Թերթ	Թերթեր
				Ա. Ն.	9	10

ՀԱՏԱԿԱԳԻԾ Մ1:25

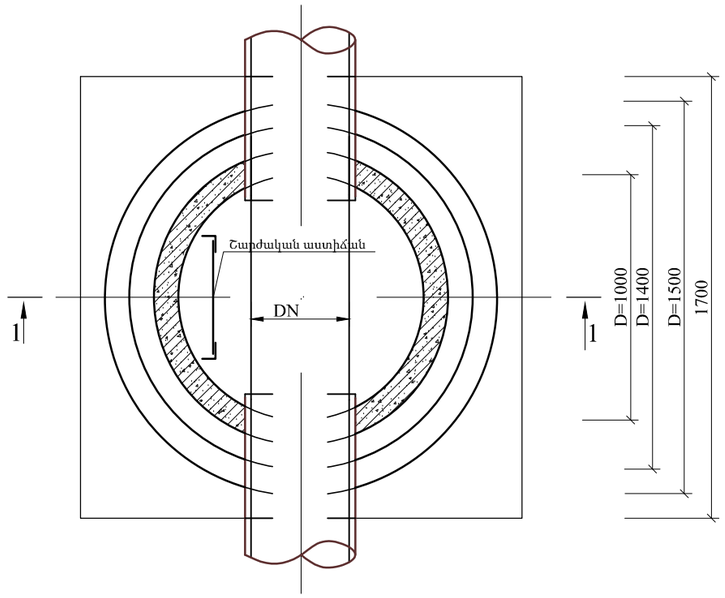

ՀԱՆԳՈՒՅՑ - 1 Մ 1:10

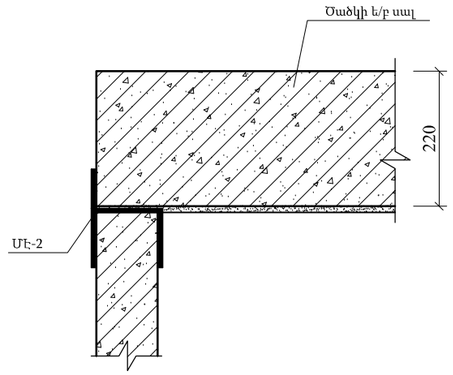

ՄԷ-1 Մ 1:5

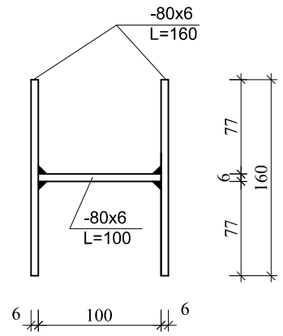

ՀԱՆԳՈՒՅՑ - 2 Մ 1:10

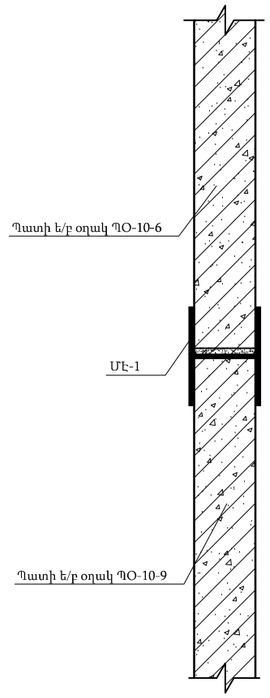

ՄԷ-2 Մ 1:5

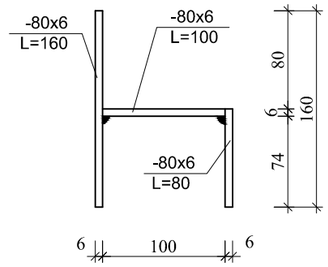

ԴԻՏԱՀՈՐ D = 1.0 մ ԿՏՐՎԱԾՔ 1-1 Մ1:25

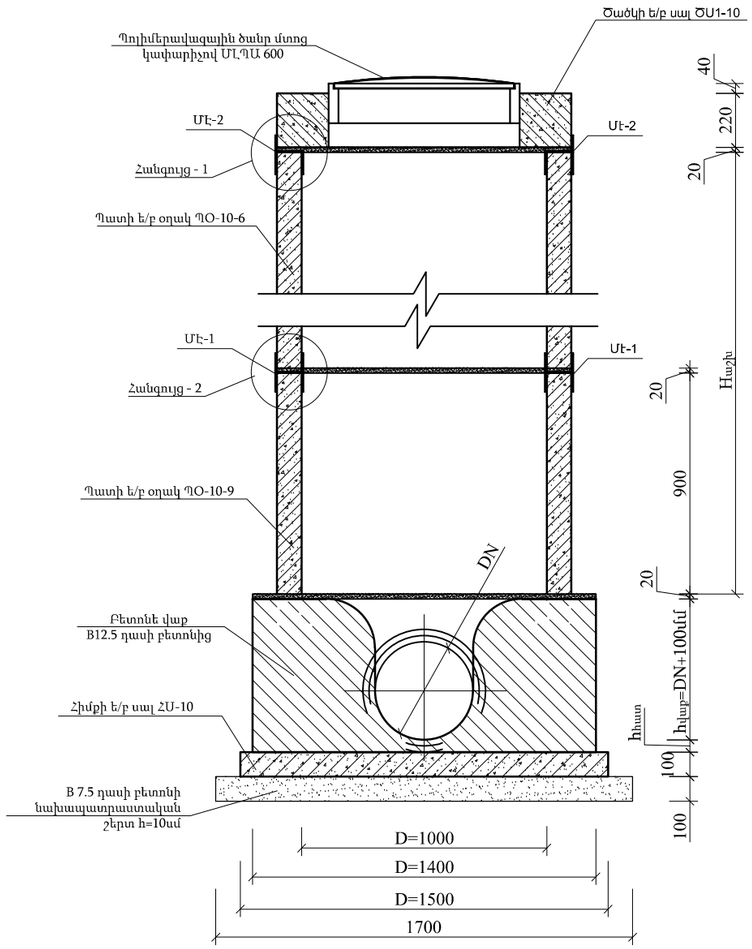

Ծանոթություն

1. Հավաքովի ե/բ էլեմենտների համար տես տիպային նախագիծ 902-09-22.84
2. Կոյուղու հորի մոնտաժման ժամանակ պատի օղակները և ծածկի սալերը տեղադրվում են 20մմ հաստության ցեմենտավազային թարմ պատրաստված շաղախի վրա:
3. Հորերի փաստացի բարձրությունները ներկայացված են կոյուղագծի երկայնական կտրվածքում:
4. h/հատ - հատակի հաստությունը հավասար է խողովակի պատի հաստությանը գումարած 30մմ:
5. h/վ - բետոնե վաքի բարձրությունը հավասար է խողովակի DN տրամագծին գումարած նվազագույնը 100մմ:
6. 300մմ և ավել տրամագծի խողովակների համար պատի օղակներում անցքի բացումը նպատակահարմար է իրականացնել երկու օղակների միջև (տես հանգույց Ա):
7. Նախագծում կիրառվող D=1.0մ Ե/Բ կլոր դիտահորերի մասնագրերը տես համապատասխան բաժինների տեխնոլոգիական մասում

«ԴԵԼՏԱՇԻՆ» ՍՊԸ			Պատվիրատու - Փարաքարի համայնքապետարան		Պայմանագիր N ԱՄՓՀ-ՀԲՄՄՁԲ-55/25-1	
			Փարաքար համայնքի Փարաքար բնակավայրի Ռազմիկ Արշակյան փողոցի՝ երկարությունը 370.07մ, կոյուղու կառուցման աշխատանքների նախագծանախահաշվային փաստաթղթերի կազմում			
Ն. Գ. Ճ.	Ն. Սարգսյան					
Նախագծ.	Տ. Խաչատրյան					
Ստուգեց	Գ. Գասպարյան		Ջրահեռացման Ե/Բ կլոր դիտահոր D=1.0մ (0.22մ հաստությամբ ծածկի սալով)	Փուլ	Թերթ	Թերթեր
				Ա. Ն.	10	10